J6

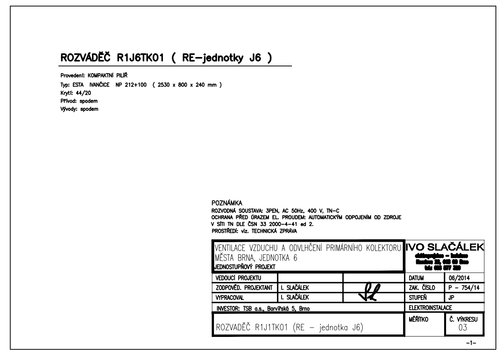
ROZVÁDĚČ R1J6TK01 (RE-jednotky J6)
Provedení: KOMPAKTní HLÚ
Skříň: ROZVÁDĚČ NF 215+100 (2530 x 800 x 240 mm)
Kryt: IP43
Přívod: spodem
Vývod: spodem
POZNÁMKA
ROZVODNÁ SOUSTAVA: 3PEN, AC 50Hz, 400 V, TN-C
OCHRANA PŘED ÚRAZEM CL. PRVOŘÍDU: AUTOMATICKÝM ODPOJENÍM OD ZDROJE
V SÍTI TN DLE ČSN 33 2000-4-41 ed. 2.
PROTŘEDÍ: vl. TECHNICKÁ ZPRÁVA
VENTILACE VZDUCHU A ODVLÁČNĚNÍ PRIMÁRNÍHO KOLEKTORU MĚSTA BRNA, JEDNOTKA 6
IVO SLAČÁLEK
KONDUZNÍ PROJEKT
VEDOUCÍ PROJEKTU
DATUM 06/2014
ZODPOVĚD. PROJEKTANT I. SLAČÁLEK
DIK. ČÍSLO F - 754/14
VYPRACOVAL I. SLAČÁLEK
STUPEŇ P
INVESTOR: TSB a.s., Barvitská 3, Brno
ELEKTROINSTALACE
ROZVÁDĚČ R1J1TK01 (RE - jednotky J6)
MĚŘÍTKO
Č. VÝKRESU 03
-1>
RE
QS 80
FA 1
B 80 A
PE
PJ
PJ
PJ
Fa2x 30x4
-2>

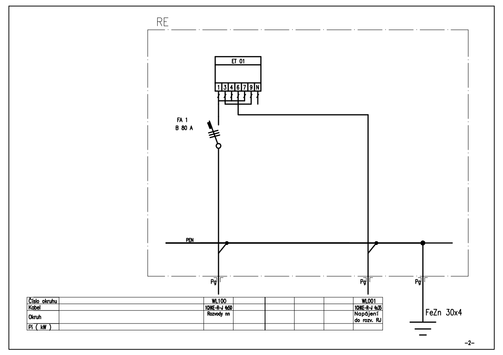

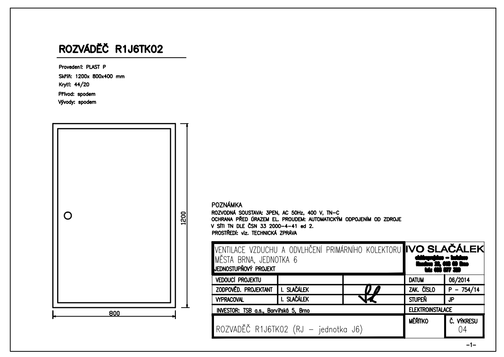
ROZVÁDĚČ R1J6TK02
Provedení: PLASTF P
Skříň: 1200x 800x400 mm
Kryt: IK10
Přívod: spodem
Vývod: spodem
1200
800
POZNÁMKA
ROZVODNÁ SOUSTAVA: 3PEN, AC 50Hz, 400 V, TN-C
OCHRANA PŘED ÚRAZEM CL. PRVOŘÍDU: AUTOMATICKÝM ODPOJENÍM OD ZDROJE
V SÍTI TN DLE ČSN 33 2000-4-41 ed. 2.
PROTŘEDÍ: vl. TECHNICKÁ ZPRÁVA
VENTILACE VZDUCHU A ODVLÁČNĚNÍ PRIMÁRNÍHO KOLEKTORU MĚSTA BRNA, JEDNOTKA 6
IVO SLAČÁLEK
KONDUZNÍ PROJEKT
VEDOUCÍ PROJEKTU
DATUM 06/2014
ZODPOVĚD. PROJEKTANT I. SLAČÁLEK
DIK. ČÍSLO F - 754/14
VYPRACOVAL I. SLAČÁLEK
STUPEŇ P
INVESTOR: TSB a.s., Barvitská 3, Brno
ELEKTROINSTALACE
ROZVÁDĚČ R1J6TK02 (RJ - jednotky J6)
MĚŘÍTKO
Č. VÝKRESU 04
-1>

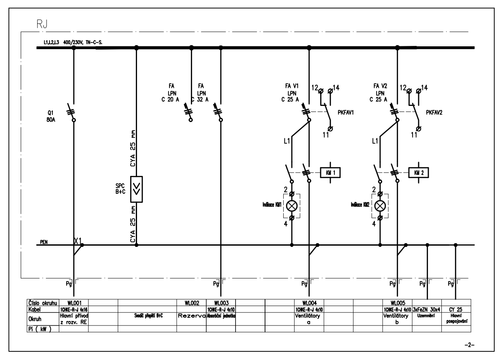

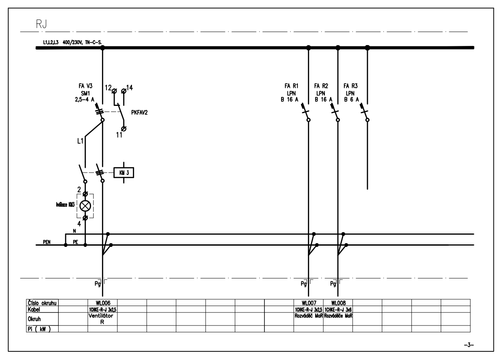

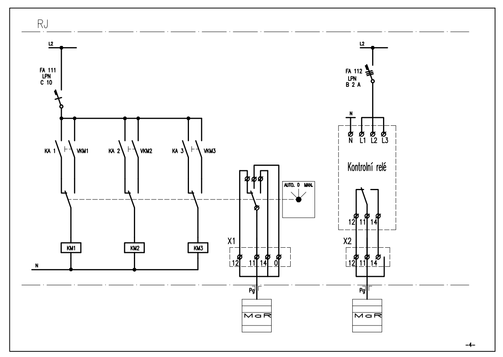

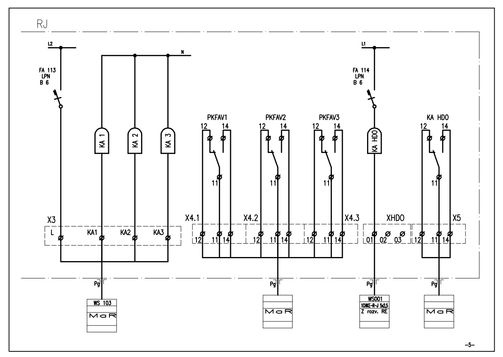

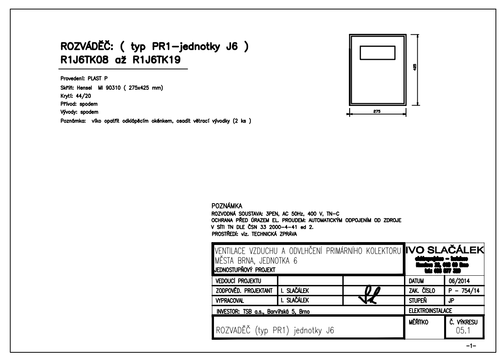
ROZVÁDĚČ: (typ PR1-jednotky J6)
R1J6TK08 až R1J6TK19
Provedení: PLASTF P
Skříň: Hensel M 90310 (275x425 mm)
Kryt: IK10
Přívod: spodem
Vývod: spodem
Poznámka: vše opatřit odlišným štítkem, osadit větrací výrobky (2 ks)
POZNÁMKA
ROZVODNÁ SOUSTAVA: 3PEN, AC 50Hz, 400 V, TN-C
OCHRANA PŘED ÚRAZEM CL. PRVOŘÍDU: AUTOMATICKÝM ODPOJENÍM OD ZDROJE
V SÍTI TN DLE ČSN 33 2000-4-41 ed. 2.
PROTŘEDÍ: vl. TECHNICKÁ ZPRÁVA
VENTILACE VZDUCHU A ODVLÁČNĚNÍ PRIMÁRNÍHO KOLEKTORU MĚSTA BRNA, JEDNOTKA 6
IVO SLAČÁLEK
KONDUZNÍ PROJEKT
VEDOUCÍ PROJEKTU
DATUM 06/2014
ZODPOVĚD. PROJEKTANT I. SLAČÁLEK
DIK. ČÍSLO F - 754/14
VYPRACOVAL I. SLAČÁLEK
STUPEŇ P
INVESTOR: TSB a.s., Barvitská 3, Brno
ELEKTROINSTALACE
ROZVÁDĚČ (typ PR1) jednotky J6
MĚŘÍTKO
Č. VÝKRESU 05.1
-1>

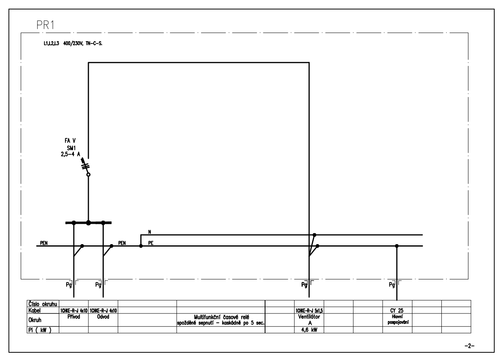

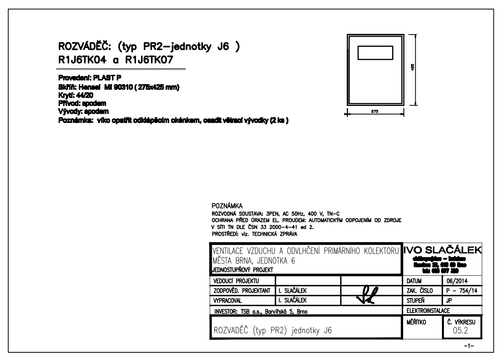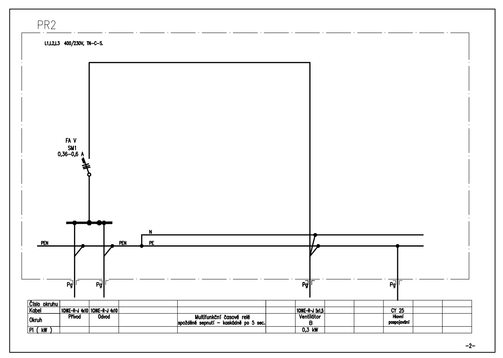
ROZVÁDĚČ: (typ PR2-jednotky J6)
R1J6TK04 a R1J6TK07
Provedení: PLASTF P
Skříň: Hensel M 90310 (275x425 mm)
Kryt: IK10
Přívod: spodem
Vývod: spodem
Poznámka: vše opatřit odlišným štítkem, osadit větrací výrobky (2 ks)
POZNÁMKA
ROZVODNÁ SOUSTAVA: 3PEN, AC 50Hz, 400 V, TN-C
OCHRANA PŘED ÚRAZEM CL. PRVOŘÍDU: AUTOMATICKÝM ODPOJENÍM OD ZDROJE
V SÍTI TN DLE ČSN 33 2000-4-41 ed. 2.
PROTŘEDÍ: vl. TECHNICKÁ ZPRÁVA
VENTILACE VZDUCHU A ODVLÁČNĚNÍ PRIMÁRNÍHO KOLEKTORU MĚSTA BRNA, JEDNOTKA 6
IVO SLAČÁLEK
KONDUZNÍ PROJEKT
VEDOUCÍ PROJEKTU
DATUM 06/2014
ZODPOVĚD. PROJEKTANT I. SLAČÁLEK
DIK. ČÍSLO F - 754/14
VYPRACOVAL I. SLAČÁLEK
STUPEŇ P
INVESTOR: TSB a.s., Barvitská 3, Brno
ELEKTROINSTALACE
ROZVÁDĚČ (typ PR2) jednotky J6
MĚŘÍTKO
Č. VÝKRESU 05.2
-1>